РЕСПУБЛИКА УЗБЕКИСТАН ХОВОС РАЙОН, СЫРДАРЬИНСКАЯ ОБЛАСТЬ
"BUSINES MEGA PROJECT"

"BUSINES MEGA PROJECT"

РАБОЧИЙ ПРОЕКТ

«Боёвут туман марказидан оқиб ўтувчи “Жанубий Мирзачўл” канали ўнг қирғоғи бўйидаги бўш турган 5 гектар ер майдонини истисно тариқасида доимий фойдаланиш ҳуқуқи билан аукцион савдоларига чиқариш ва каналнинг муҳофаза зонасидаги белгиланган ҳудудлар инфратузимасини яхшилаш ва “Соҳил бўйи” экотуризм мажмуасини ташкил қилиш»

СОСТАВ ПРОЕКТА
Альбом-Ит парк НБШ

Сырдарья - 2026 г.

РЕСПУБЛИКА УЗБЕКИСТАН ХОВОС РАЙОН, СЫРДАРЬИНСКАЯ ОБЛАСТЬ

"BUSINES MEGA PROJECT"

"BUSINES MEGA PROJECT"

РАБОЧИЙ ПРОЕКТ

«Боёвут туман марказидан оқиб ўтувчи “Жанубий Мирзачўл” канали ўнг қирғоғи бўйидаги бўш турган 5 гектар ер майдонини истисно тариқасида доимий фойдаланиш ҳуқуқи билан аукцион савдоларига чиқариш ва каналнинг муҳофаза зонасидаги белгиланган ҳудудлар инфратузимасини яхшилаш ва “Соҳил бўйи” экотуризм мажмуасини ташкил қилиш»

Н. контр.	Юсупов Б
ГИП.	Зарпуллаев А

Сырдарья - 2026 г.

Ведомость чертежей основного комплекта НБШ

Лист	Наименование	Примечание
1	2	3
1	Общие данные	
2	Генплан М 1:500	
3	*Фасад*	
4	План стен	
5	Сан. узел для инвалидов	
6	Держатель неподвижный Держатель складные	
7	Поручень раковины для инвалидов	
8	Крыльцо Кр1.	
9	Крыльцо Кр2.	
10	Крыльцо Кр3.	

Umumiy ko'rsatmalar

NG (Nogironligi bo'lgan shaxslar uchun qulay va to'siqsiz harakatlanishi yechimlari) qismi amaldagi normalar, qoidalar va standartlarga muvofiq loyiha topshirig'i asosan ishlab chiqilgan.Nogironligi bo'lgan shaxslar tashrif buyurishi uchun mo'ljallangan xonalar va ularning harakatlanish yo'laklariga joylashtiriladigan yong'inga qarshi avtomatika va yong'in signalizatsiyasining texnik vositalari ko'rish orqali (vizual) qabul qilinadigan, tovushli va taktilli ma'lumot yetkazishni ta'minlashi lozim. Bino yoki inshootlarning ichki yo'laklarida ko'rishda nuqsoni bo'lgan shaxslarning navigatsiyasini ta'minlash maqsadida ovozli orientir olish qurilmalari bilan jihozlangan.

Nogironligi bo'lgan shaxslarning hamda keksalarning faqat bir o'zi bo'lishi mumkin bo'lgan binolarning turli funktsional vazifalarga mo'ljallangan xonalari (hojatxona) hamda yong'in xavfsizligi zonalari ikki tomonlama tutqichlar bilan jihozlangan. Binoning kirish qismida o'rindiqli aravachalardagi nogironligi bo'lgan shaxslarning kirishi va ularni evakuatsiya qilinishi uchun panduslar bilan jihozlangan. Zinalar va panduslar tutqichlar bilan jihozlangan. Binoning kirish zonasi 1,6 m dan kichik bo'lmagan kirish maydonchasi va yog'ingarchiliklardan himoya qiluvchi tamburdan iborat. Kirish zonalaridagi qoplamalar yuzasi qattiq, ho'l bo'lmaydigan va sirpanchiq bo'lmasligi kerak. Ularning ko'ndalang qiyaligi 1-2 foiz atrofida bo'lishi lozim.Eshiklar, zinalar va panduslarga chiqish joylari oldidan 0,6 m masofada ogohlantiruvchi taktil plitka qoplamalar bilan qoplangan va kontrast rangli yuzaga ega. Pandus va zinalar oldididagi taktil qoplamalar tavsiyaviy namunasi mazkur NY qismining 3-varog'ida ko'rsatilgan. Eshik o'rinlaridagi bo'sag'alar (kesaki-ostonalar) va pollar baland-past bo'lmasligi lozim. Bo'sag'alarni o'rnatish zarur bo'lgan hollarda ularning balandliklari 0,014 m dan oshmasligi kerak. Panduslar, qiyaliklarda ikki tarafdan tutqichli to'siqlar o'rnatilgan. Panduslarning tutqichi 0,7 — 0,9 m balandlikda, zinalarning tutqichi 0,9 m balandlikda o'rnatilishi kerak. Qiyaligi 8 foizdan oshmagan bir pandus marshining maksimal balandligi 0,8 m dan oshmasligi kerak. Zina marshining tashqi tarafi, tutqichlarning yuqori yoki yon taraflarining yuzasiga qavatlarning relefli belgilari (Brayl alifbosida) joylashtirilishi nazarda tutiladi (bunda raqamlar 1,5x1,0 sm, relefning balandligi 0,2 sm dan kam bo'lmasligi kerak).Jamoat hojatxonalarida, shu jumladan jamoat binolari va inshootlari ichida joylashgan hojatxonalarda o'rindiqli aravachadagi nogironligi bo'lgan shaxslar uchun maxsus jihozlangan kabinalar (binoning har bir qavati uchun kamida 1 dona maxsus kabina) nazarda tutilgan. Bunda, kabinaga kirish eshigi kamida 1,0 m bo'lib, kabina oldida o'rindiqli aravacha burilishi uchun diametri kamida 1,4 m bo'lgan bo'sh joy bo'lishi va hojatxonalarning pol qoplamasi taktil bo'lishi lozim. Nogironligi bo'lgan shaxsning evakuatsiya yo'liga to'siqlarsiz chiqishini ta'minlash maqsadida hojatxona yoki kabina eshigining kengligi kamida 1,0 m bo'lgan va tashqariga ochilgan.

Все работы вести с соблюдением требований:

КМК 2.01.07-96 "Нагрузки и воздействия"
КМК 2.03.01-96 "Бетонные и железобетонные конструкции"
КМК 2.01.03-96 "Строительство в сейсмических районах"
КМК 2.03.11-96 "Защита строительных конструкций от коррозии"
КМК 2.03.05-97 "Стальные конструкции"
КМК 1.03.04-97 "Инструкция по типовому проектированию"
КМК 3.04.02-97 "Защита от коррозии. Правила производства и приемки работ"
КМК 2.02.01-98 "Основания зданий и сооружений"
КМК 3.03.01-98 "Несущие и ограждающие конструкции".
КМК 2.03.07-98 "Каменные и армокаменные конструкции"
КМК 3.03.02-98 "Металлические конструкции. Правила производства и приемки работ"
КМК 3.01.02-00 "Техника безопасности в строительстве".

Данный раздел проекта разработан в соответствии с действующими строительными нормами и правилами и предусматривает мероприятия, обеспечивающие пожарную безопасность при эксплуатации здания.

ГИП Зарпуллаев А

Изм.	Кол.уч	Лист	N.док	Подпись	Дата
ГИП		Зарпуллаев А			
Разраб.		Зарпуллаев А			
Н.контр		Юсупов Б			

2026г. *НБШ*

«Боёвут туман марказидан оқиб ўтувчи "Жанубий Мирзачўл" канали ўнг қирғоғи бўйидаги бўш турган 5 гектар ер майдонини истисно тариқасида доимий фойдаланиш ҳуқуқи билан аукцион савдоларига чиқариш ва каналнинг муҳофаза зонасидаги белгиланган ҳудудлар инфратузимасини яхшилаш ва "Соҳил бўйи" экотуризм мажмуасини ташкил қилиш»

Ит парк

Стадия	Лист	Листов
РП	1	10

Общие данные.

"BUSINES MEGA PROJECT"
г.Сырдарья.

Формат А3

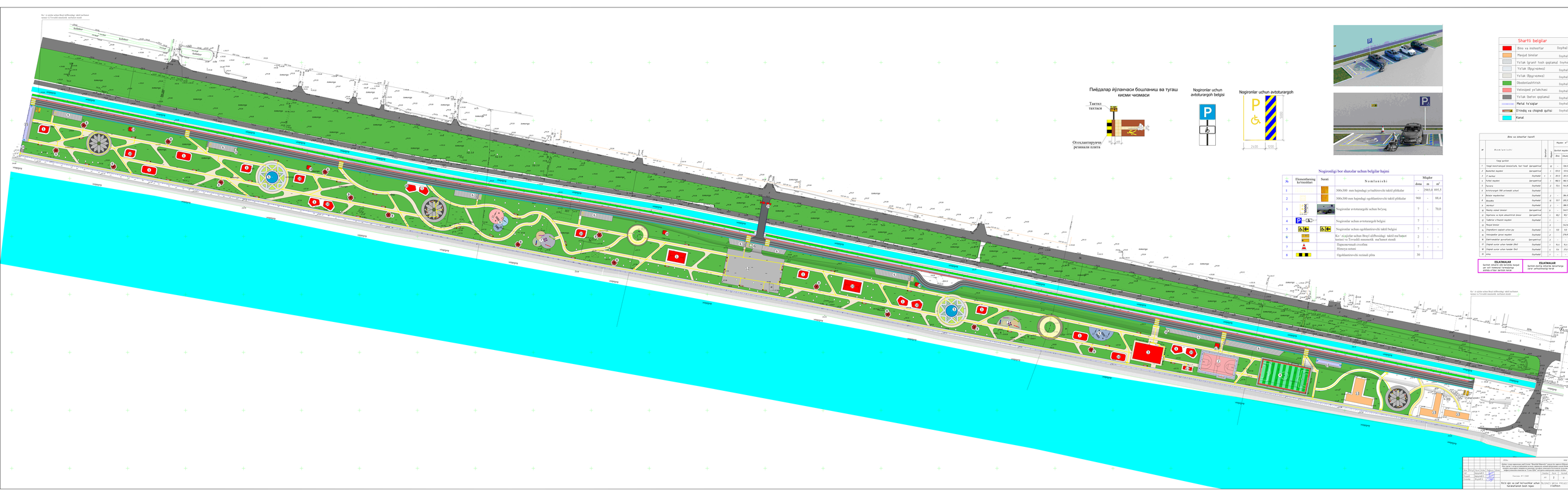
Ko‘ri-ajriqlar uchun Boryi alifboosidagi taktil ma’lumot tarsasi va Tovushli mnemonik ma’lumot stendi
Пиёдалар йўлакчаси бошланиш ва тугаш кисми чизмаси
Тактил тактил
Огохлантирувчи резинали плита
Nogironlar uchun avtoturargoh belgisi
Nogironlar uchun avtoturargoh
2400
1200
Nogironligi bor shaxslar uchun belgilar hajmi
Shartli belgilar
Bino va inshootlar Joyiha
Mavjud binolar Joyiha
Yo‘lak (grant tosh qoplama) Joyiha
Yo‘lak (Bug‘u-shma) Joyiha
Yo‘lak (Bug‘u-shma) Joyiha
Obodonlashtirish Joyiha
Velosiped yo‘lakchasi Joyiha
Yo‘lak (beton qoplama) Joyiha
Metal to‘siqlar Joyiha
Qirrada va chiqindi qo‘lisi Joyiha
Kanal
Bino va inshootlar tavsifi
Asosiy qurilish
Yangi qurilish
Joriy qurilish
Joyiha
Ko‘ri-ajriqlar uchun Boryi alifboosidagi taktil ma’lumot tarsasi va Tovushli mnemonik ma’lumot stendi
Ko‘ri-ajriqlar uchun Boryi alifboosidagi taktil ma’lumot tarsasi va Tovushli mnemonik ma’lumot stendi
Hajmosyoslash ziroatlari
Hijmosya ustuni
Qoqishlantiruvchi rezinali plita
Yo‘l qiyi va jalb bo‘luvchilar uchun harakatlanish bosh rejasi
Stadia Loyiha tashkiloti nomi O'zavtoyo'llarilmiy loyiha instituti
Loyiha rahbari Ismoilov
Bosh muhandis loyiha Ismoilov
Bosh mutaxassis Ismoilov
Texnik nazoratchi Ismoilov
Sana 2014
Varaq 2
Varaqlar soni 2
Chizma № 1.1.1.

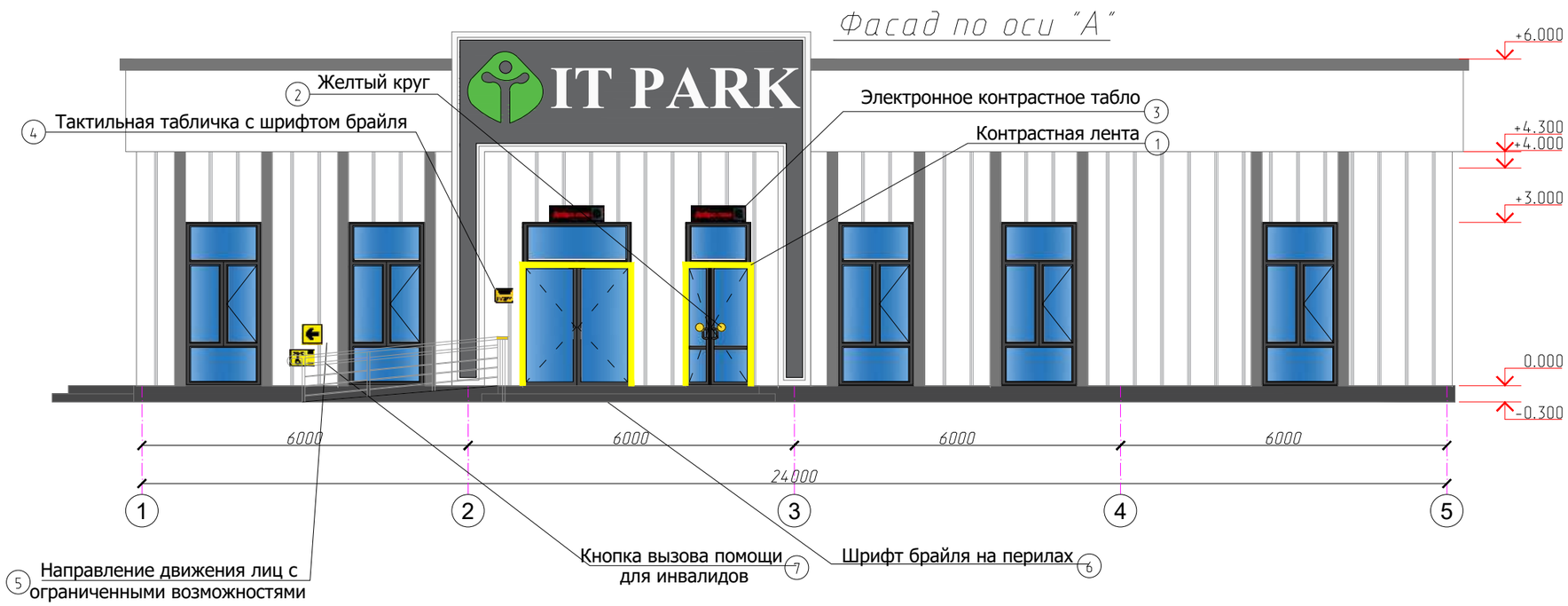

1-Желтый круг

2-Контрастная лента

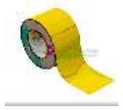

3-Электронное контрастное табло для слабовидящих

4-Тактильная табличка с шрифтом брайля 200x300 мм (название кабинета)

5-Направление движения лиц с ограниченными возможностями

6-Шрифт брайля на перилах

7-Доступность для инвалидов-колясочников

Позиция	Наименование и техническая характеристика	Еденица измерения	Количество
1	Контрастная лента ширина 150мм ПВХ на самоклеющейся основе желтая	п.м	23.2
2	Желтый круг	шт	2
3	Электронное контрастное табло для слабовидящих	шт	2
4	Тактильная табличка с шрифтом брайля 200x300 мм (название кабинета)	шт	1
5	Направление движения лиц с ограниченными возможностями	шт	1
6	Шрифт брайля на перилах	шт	2
7	Кнопка вызова помощи для инвалидов	шт	1

Изм.	Кол.уч	Лист	N.док	Подпись	Дата				
						2026г. НБШ			
						«Боёвут туман марказидан оқиб ўтувчи "Жанубий Мирзачўл" канали ўнг қирғоғи бўйидаги бўш турган 5 гектар ер майдонини истисно тариқасида доимий фойдаланиш ҳуқуқи билан аукцион савдоларига чиқариш ва каналнинг муҳофаза зонасидаги белгиланган ҳудудлар инфратузимасини яхшилаш ва "Соҳил бўйи" экотуризм мажмуасини ташкил қилиш»			
ГИП		Зарпуллаев А				Ит парк	Стадия	Лист	Листов
Разраб.		Зарпуллаев А					РП	3	10
Н.контр		Юсупов Б							
						Фасад по оси "А и Д".	"BUSINES MEGA PROJECT" г.Сырдарья.		

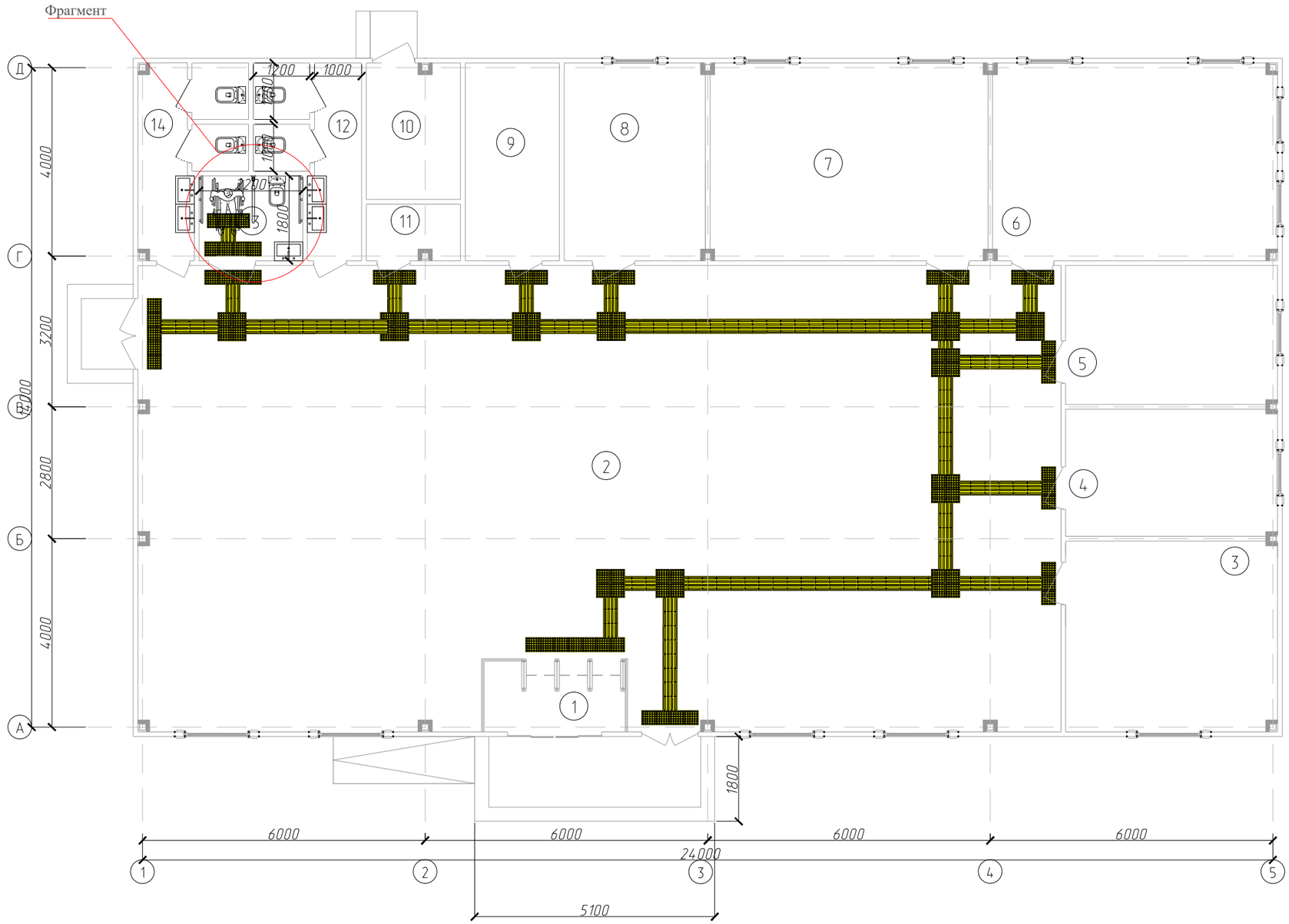

Контрастная лента- 32.0 п.м

300x300x50 mm hajmdagi yo'naltiruvchi(beton) taktil plitkalar-125 dona

300x300x50 mm hajmdagi ogohlantiruvchi(beton) taktil plitkalar-91 dona

Raqam	Xona nomlari	Maydoni м²
1	Kirish	4.50
2	Zal	174.20
3	Majlislar zali	17.82
4	Xodimlar xonasi	11.88
5	Direktor xonasi	12.98
6	Sinf xona	25.41
7	Chet tili xonasi	24.78
8	Osh xona	13.44
9	Server xonasi	8.40
10	Texnik xona	5.80
11	Elektr xonasi	2.40
12	Xojatxona (A)	7.50
13	Nogironlar hojatxonasi	7.50
14	Xojatxona (E)	7.70
	Jami	319.81

Изм.	Кол.уч	Лист	N.док	Подпись	Дата
ГИП		Зарпуллаев А			
Разраб.		Зарпуллаев А			
Н.контр		Юсупов Б			

2026г. НБШ

«Боёвут туман марказидан оқиб ўтувчи “Жанубий Мирзачўл” канали ўнг қирғоғи бўйидаги бўш турган 5 гектар ер майдонини истисно тариқасида доимий фойдаланиш ҳуқуқи билан аукцион савдоларига чиқариш ва каналнинг муҳофаза зонасидаги белгиланган ҳудудлар инфратузимасини яхшилаш ва “Соҳил бўйи” экотуризм мажмуасини ташкил қилиш»

Ит парк

Стадия	Лист	Листов
РП	4	10

План стен

"BUSINES MEGA PROJECT"
г.Сырдарья.

Фрагмент

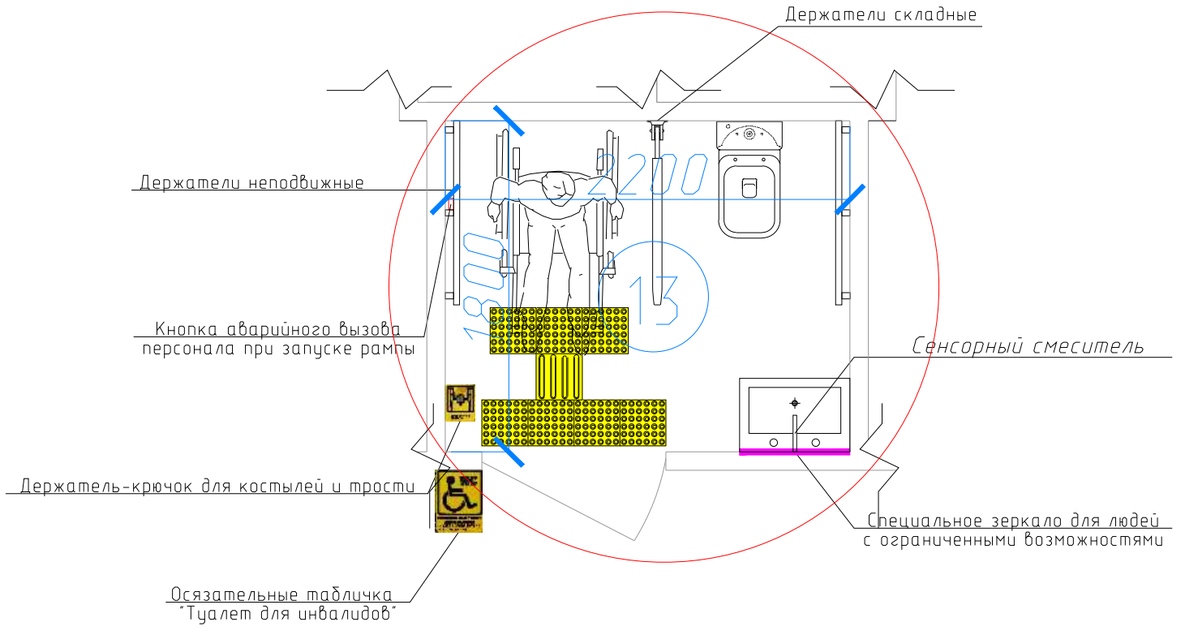

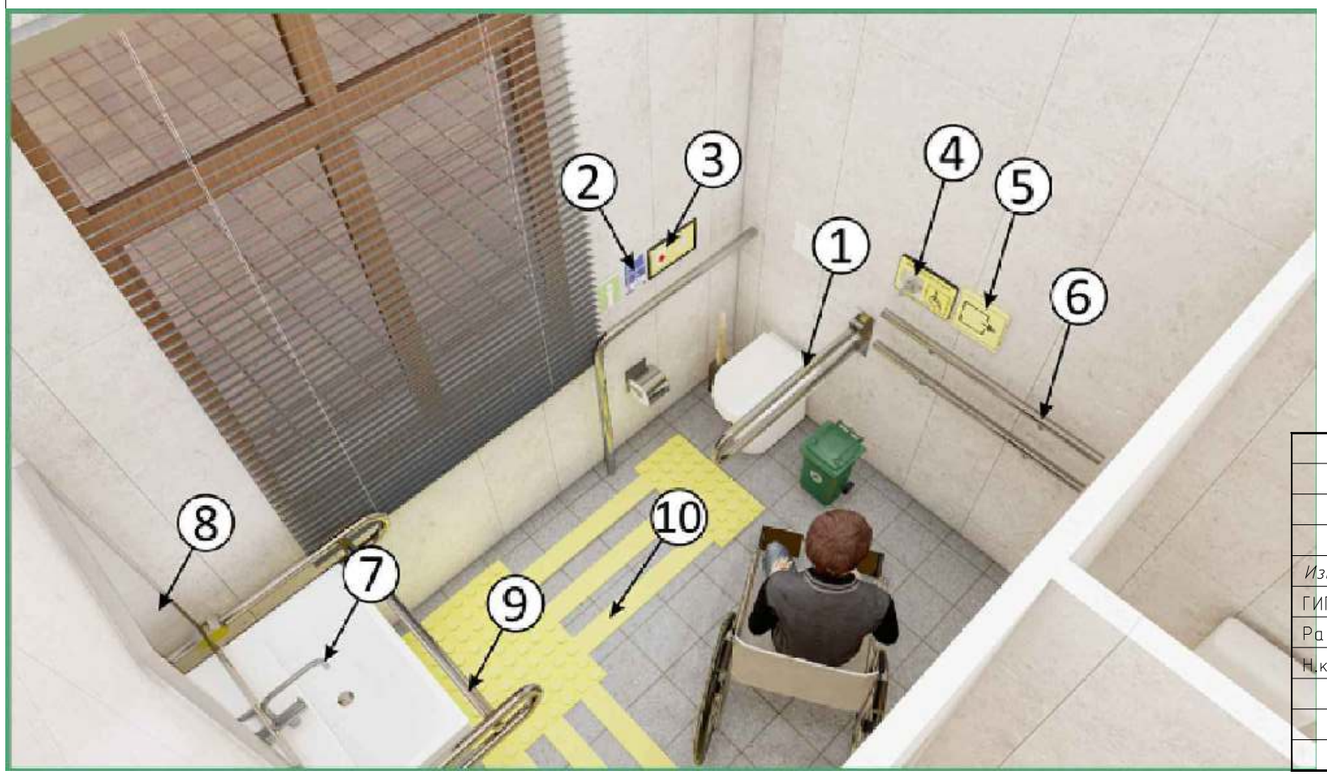

Список специального оборудования для туалета

Номер	Наименование	Смотреть	шт
1	Складной поручень для туалета		1
2	Звуковой информатор		1
3	Кнопка вызова		1
4	Крючок для костыля		1
5	Указатель направления движения во время эвакуации		1
6	Настенный поручень		2
7	Сенсорный смеситель		1
8	Специальное зеркало для людей с ограниченными возможностями		1
9	Поручень для раковины		1
10	Осязательная табличка "Туалет для инвалидов		1

Изм.	Кол.уч	Лист	N.док	Подпись	Дата
ГИП		Зарпуллаев А			
Разраб.		Зарпуллаев А			
Н.контр		Юсупов Б			

2026г. НБШ

«Боёвут туман марказидан оқиб ўтувчи "Жанубий Мирзачўл" канали ўнг қирғоғи бўйидаги бўш турган 5 гектар ер майдонини истисно тариқасида доимий фойдаланиш ҳуқуқи билан аукцион савдоларига чиқариш ва каналнинг муҳофаза зонасидаги белгиланган ҳудудлар инфратузимасини яхшилаш ва "Соҳил бўйи" экотуризм мажмуасини ташкил қилиш»

Ит парк

Стадия	Лист	Листов
РП	5	10

Сан. узел для инвалидов

"BUSINES MEGA PROJECT"
г.Сырдарья.

Держатель неподвижный

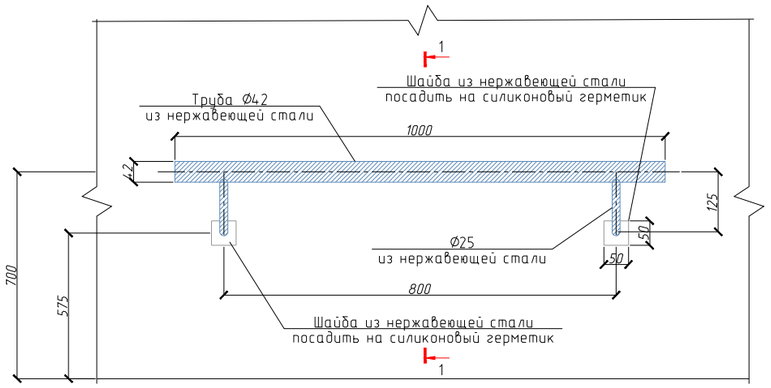

1 - 1

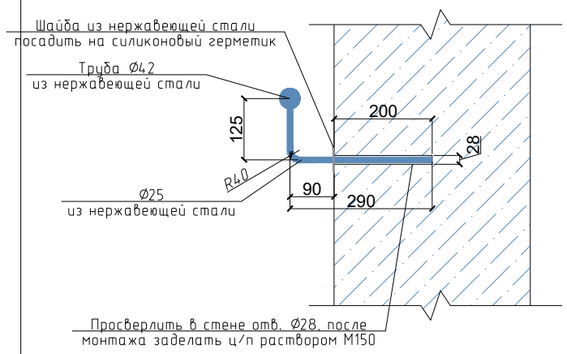

Держатель складные

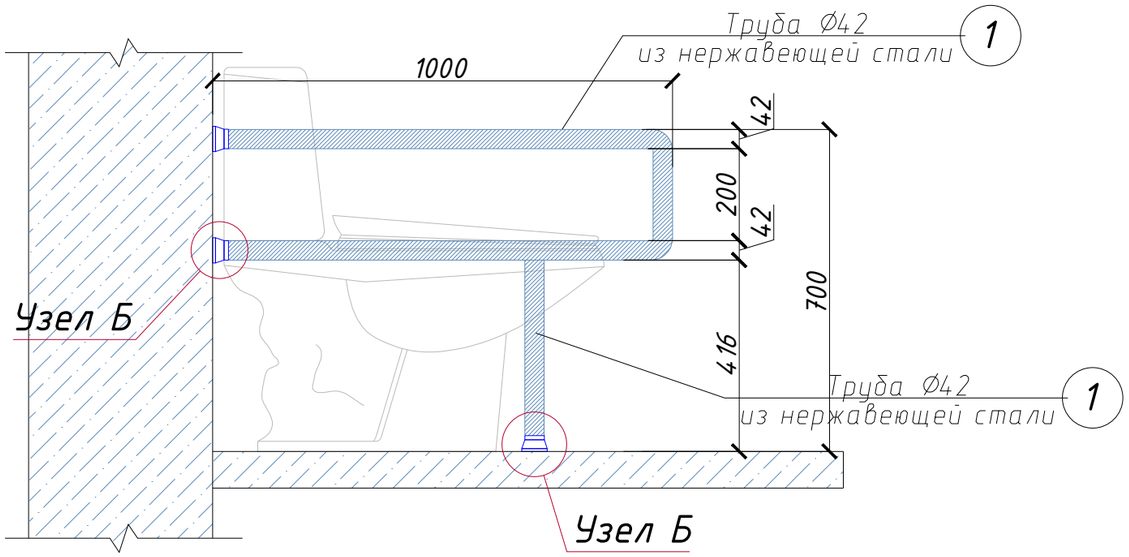

Узел Б
Крепление стоек ограждения

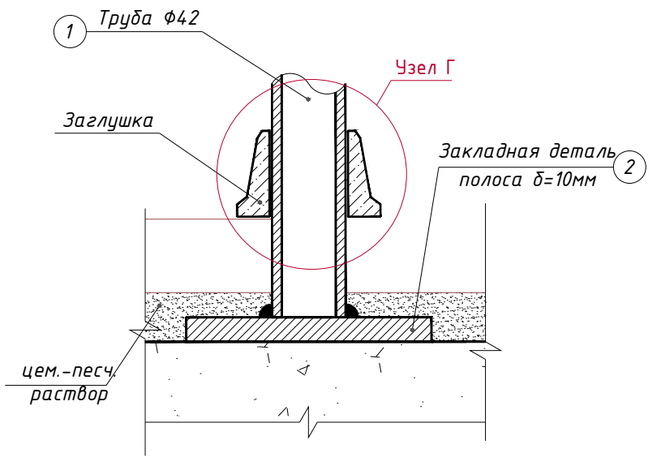

Узел Г
Металлическая заглушка.

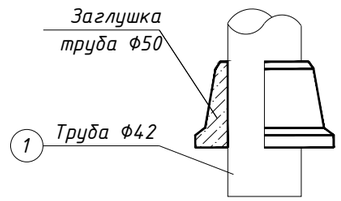

Общие указания по выполнению ограждения

1. Для крепления поручней в стенах просверлить отверстия Ø28. После монтажа заделать ц/п раствором марки М150.
2. Все элементы ограждения выполнить из нержавеющей стали.

Общие указания по выполнению ограждения

1. Для крепления стоек ограждения просверлить колодец Ф50. После монтажа заделать ц/п раствором марки М150.
2. Все элементы ограждения выполнить из нержавеющей стали.

						2026г.		НБШ
						«Боёвут туман марказидан оқиб ўтувчи “Жанубий Мирзачўл” канали ўнг қирғоғи бўйидаги бўш турган 5 гектар ер майдонини истисно тариқасида доимий фойдаланиш ҳуқуқи билан аукцион савдоларига чиқариш ва каналнинг муҳофаза зонасидаги белгиланган ҳудудлар инфратузимасини яхшилаш ва “Соҳил бўйи” экотуризм мажмуасини ташкил қилиш»		
Изм.	Кол.уч	Лист	N.док	Подпись	Дата			
ГИП		Зарпуллаев А				Ит парк	Стадия	Лист	Листов
Разраб.		Зарпуллаев А					РП	6	10
Н.контр		Юсупов Б							
						Держатель неподвижный Держатель складные	"BUSINES MEGA PROJECT" г.Сырдарья.		

Поручень раковины для инвалидов

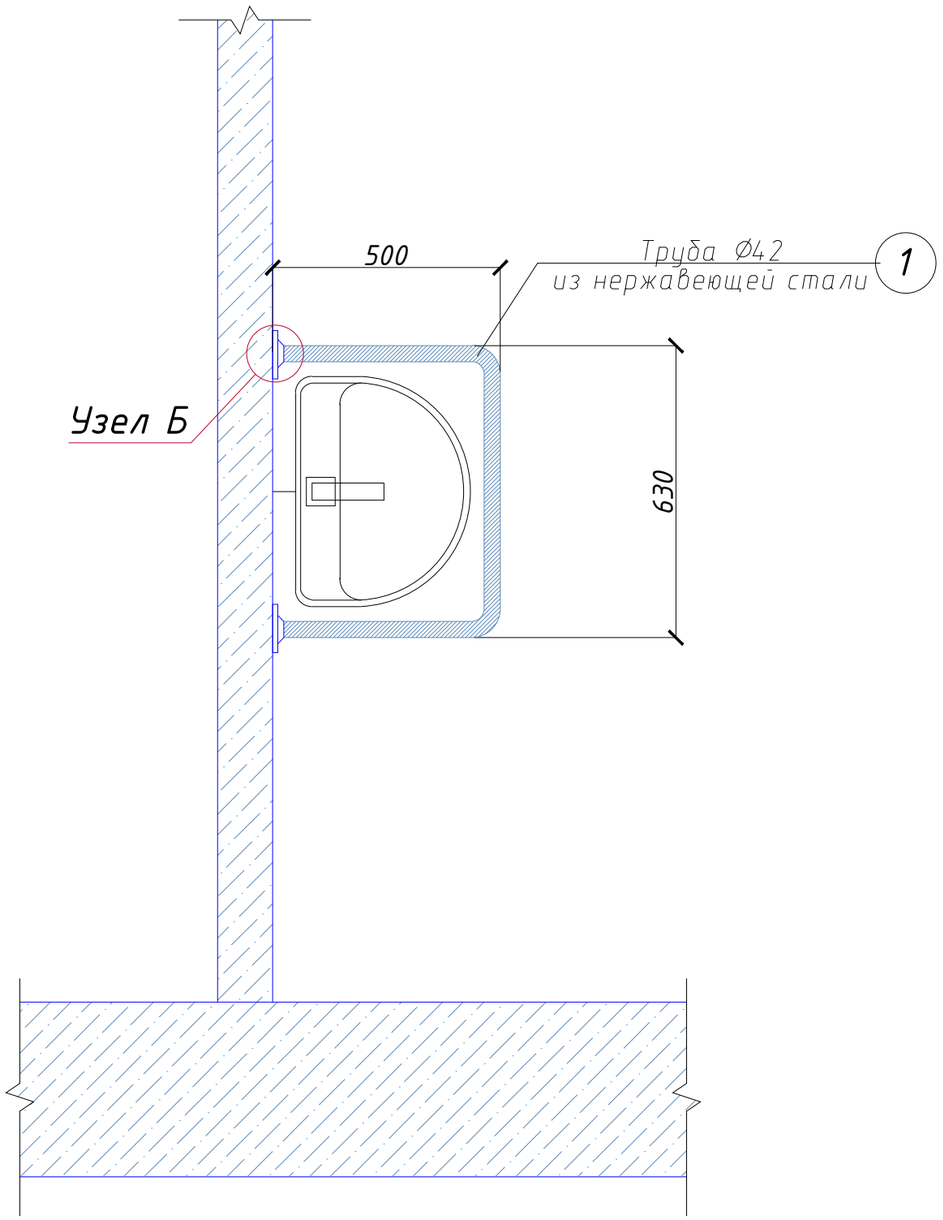

Узел Б
Крепление стоек ограждения

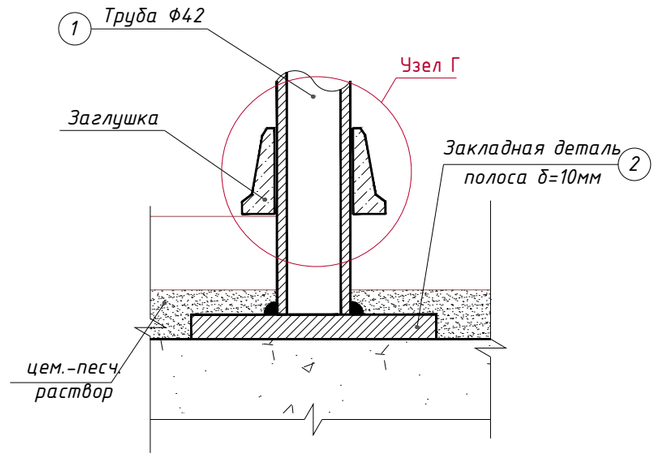

Узел Г
Металлическая заглушка.

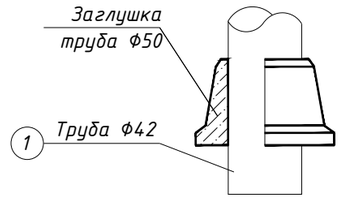

Общие указания по выполнению ограждения

1. Для крепления поручней в стенах просверлить отверстия Ø28. После монтажа заделать ц/п раствором марки М150.
2. Все элементы ограждения выполнить из нержавеющей стали.

						2026г.	НБШ	
						«Боёвут туман марказидан оқиб ўтувчи “Жанубий Мирзачўл” канали ўнг қирғоғи бўйидаги бўш турган 5 гектар ер майдонини истисно тариқасида доимий фойдаланиш ҳуқуқи билан аукцион савдоларига чиқариш ва каналнинг муҳофаза зонасидаги белгиланган ҳудудлар инфратузимасини яхшилаш ва “Соҳил бўйи” экотуризм мажмуасини ташкил қилиш»		
Изм.	Кол.уч	Лист	N.док	Подпись	Дата			
ГИП		Зарпуллаев А				Ит парк	Стадия	Лист	Листов
Разраб.		Зарпуллаев А					РП	7	10
Н.контр		Юсупов Б							
						Поручень раковины для инвалидов	"BUSINES MEGA PROJECT" г.Сырдарья.		

Крыльцо Кр1

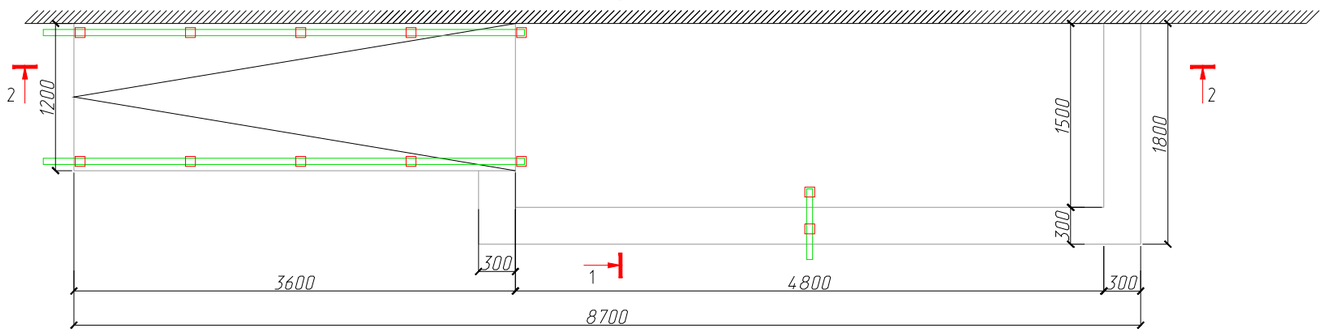

1 - 1

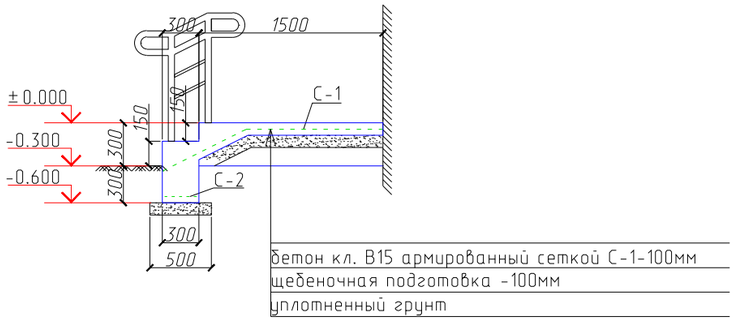

2 - 2

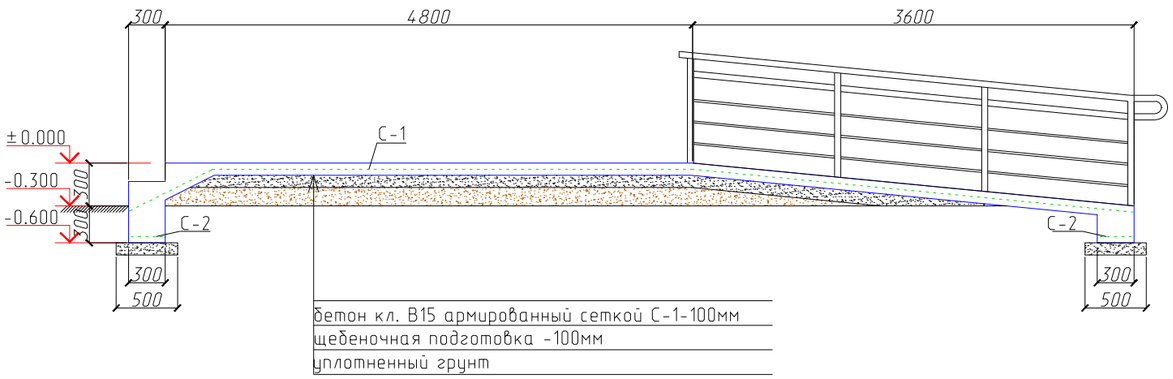

ОБЩИЕ УКАЗАНИЯ ПО ПРОИЗВОДСТВУ ФУНДАМЕНТОВ

1. Все монолитные конструкции ниже отм. 0,00 выполнять из бетона класса В15, w4 по водонепроницаемости.
2. Под монолитные фундаменты устраивается щебеночная подготовка толщиной100 , пропитанная битумом.
3. Боковая поверхность фундаментов соприкасающаяся с грунтом, обмазывается в 2слоя горячим битумом-17.5м2
4. Обратную засыпку пазух фундаментов выполнять качественным местным грунтом, послойно с уплотнением при оптимальной влажности до плотности грунта в сухом состоянии J=1.65т/м^3.
5. При производстве работ руководствоваться указаниями КМК 2.03.01-96 и проекта производства работ.

1. Сварку производить электродами Э-42 по ГОСТ 9467-75. Высоту катета сварных швов принять равной минимальной толщине свариваемых элементов. Длина шва по длине сопряжения.
2. Все металлические элементы после сварки должны быть очищены и окрашены эмалью ПФ-115 ГОСТ 6465-76 в цвет перила за 2 раза по грунтовке ГФ-021 ГОСТ25129-82.

						2026г.		НБШ
						«Боёвут туман марказидан оқиб ўтувчи “Жанубий Мирзачўл” канали ўнг қирғоғи бўйидаги бўш турган 5 гектар ер майдонини истисно тариқасида доимий фойдаланиш ҳуқуқи билан аукцион савдоларига чиқариш ва каналнинг муҳофаза зонасидаги белгиланган ҳудудлар инфратузимасини яхшилаш ва “Соҳил бўйи” экотуризм мажмуасини ташкил қилиш»		
Изм.	Кол.уч	Лист	N.док	Подпись	Дата			
ГИП		Зарпуллаев А				Ит парк	Стадия	Лист	Листов
Разраб.		Зарпуллаев А					РП	8	10
Н.контр		Юсупов Б							
						Крыльцо Кр1.	"BUSINES MEGA PROJECT" г.Сырдарья.		

Крыльцо Кр2

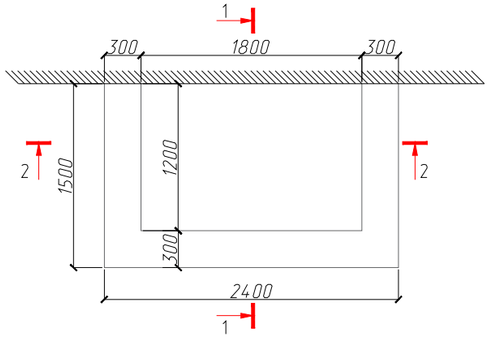

1 - 1

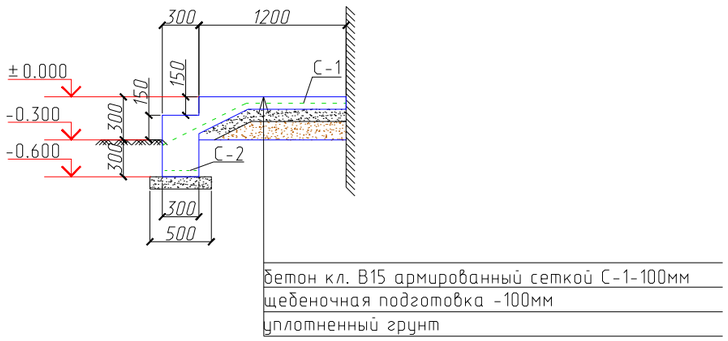

2 - 2

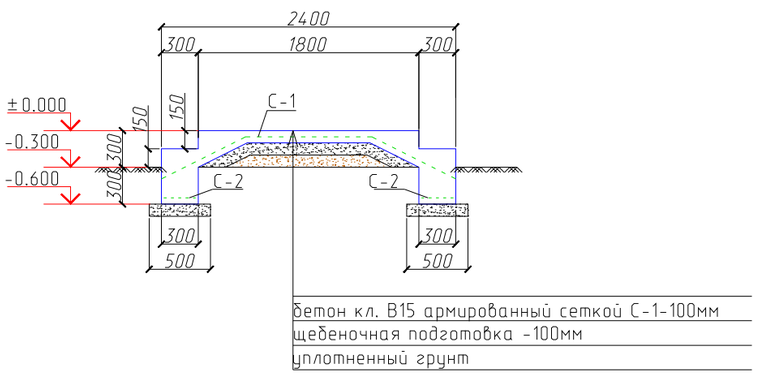

ОБЩИЕ УКАЗАНИЯ ПО ПРОИЗВОДСТВУ ФУНДАМЕНТОВ

1. *Все монолитные конструкции ниже отм. 0,00 выполнять из бетона класса В15, w4 по водонепроницаемости.*
2. *Под монолитные фундаменты устраивается щебеночная подготовка толщиной100 , пропитанная битумом.*
3. *Боковая поверхность фундаментов соприкасающаяся с грунтом, обмазывается в 2слоя горячим битумом-17.5м2*
4. *Обратную засыпку пазух фундаментов выполнять качественным местным грунтом, послойно с уплотнением при оптимальной влажности до плотности грунта в сухом состоянии J=1,65т/м^3.*
5. *При производстве работ руководствоваться указаниями КМК 2.03.01-96 и проекта производства работ.*

1. Сварку производить электродами Э-42 по ГОСТ 9467-75. Высоту катета сварных швов принять равной минимальной толщине свариваемых элементов. Длина шва по длине сопряжения.
2. Все металлические элементы после сварки должны быть очищены и окрашены эмалью ПФ-115 ГОСТ 6465-76 в цвет перила за 2 раза по грунтовке ГФ-021 ГОСТ25129-82.

						2026г.	НБШ	
						«Боёвут туман марказидан оқиб ўтувчи “Жанубий Мирзачўл” канали ўнг қирғоғи бўйидаги бўш турган 5 гектар ер майдонини истисно тариқасида доимий фойдаланиш ҳуқуқи билан аукцион савдоларига чиқариш ва каналнинг муҳофаза зонасидаги белгиланган ҳудудлар инфратузимасини яхшилаш ва “Соҳил бўйи” экотуризм мажмуасини ташкил қилиш»		
Изм.	Кол.уч	Лист	N.док	Подпись	Дата			
ГИП		Зарпуллаев А				Ит парк	Стадия	Лист	Листов
Разраб.		Зарпуллаев А					РП	9	10
Н.контр		Юсупов Б							
						Крыльцо Кр2.	"BUSINES MEGA PROJECT" г.Сырдарья.		

Крыльцо Кр3

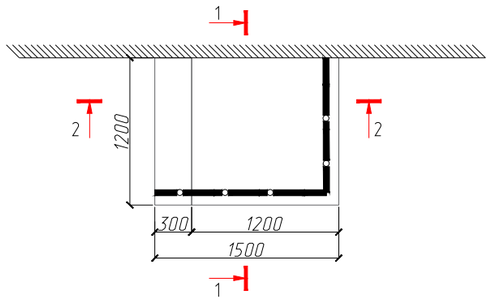

1 - 1

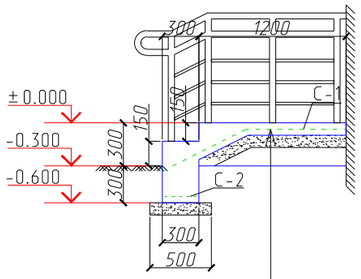

бетон кл. В15 армированный сеткой С-1-100мм
щебеночная подготовка -100мм
уплотненный грунт

2 - 2

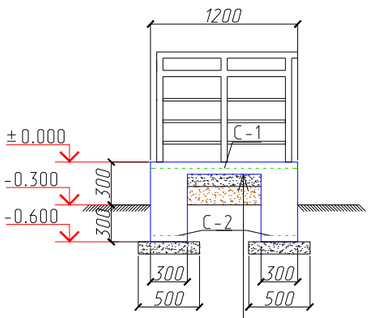

бетон кл. В15 армированный сеткой С-1-100мм
щебеночная подготовка -100мм
уплотненный грунт

ОБЩИЕ УКАЗАНИЯ ПО ПРОИЗВОДСТВУ ФУНДАМЕНТОВ

1. *Все монолитные конструкции ниже отм. 0,00 выполнять из бетона класса В15, w4 по водонепроницаемости.*
2. *Под монолитные фундаменты устраивается щебеночная подготовка толщиной100 , пропитанная битумом.*
3. *Боковая поверхность фундаментов соприкасающаяся с грунтом, обмазывается в 2слоя горячим битумом-17.5м2*
4. *Обратную засыпку пазух фундаментов выполнять качественным местным грунтом, послойно с уплотнением при оптимальной влажности до плотности грунта в сухом состоянии J=1,65т/м^3.*
5. *При производстве работ руководствоваться указаниями КМК 2.03.01-96 и проекта производства работ.*

1. Сварку производить электродами Э-42 по ГОСТ 9467-75. Высоту катета сварных швов принять равной минимальной толщине свариваемых элементов. Длина шва по длине сопряжения.
2. Все металлические элементы после сварки должны быть очищены и окрашены эмалью ПФ-115 ГОСТ 6465-76 в цвет перила за 2 раза по грунтовке ГФ-021 ГОСТ25129-82.

						2026г.		НБШ
						«Боёвут туман марказидан оқиб ўтувчи “Жанубий Мирзачўл” канали ўнг қирғоғи бўйидаги бўш турган 5 гектар ер майдонини истисно тариқасида доимий фойдаланиш ҳуқуқи билан аукцион савдоларига чиқариш ва каналнинг муҳофаза зонасидаги белгиланган ҳудудлар инфратузимасини яхшилаш ва “Соҳил бўйи” экотуризм мажмуасини ташкил қилиш»		
Изм.	Кол.уч	Лист	N.док	Подпись	Дата			
ГИП		Зарпуллаев А				Ит парк	Стадия	Лист	Листов
Разраб.		Зарпуллаев А					РП	10	10
Н.контр		Юсупов Б							
						Крыльцо Кр3.	"BUSINES MEGA PROJECT" г.Сырдарья.		

"BUSINES MEGA PROJECT"

Сирдарё вилояти Ховас тумани Пахтакор МФЙ Кўклам кўчаси, 1-уй
Тел: +99894 203-13-33,+99893 307-96-69, СТИР:306141951.